www.airlux.com

airlux

AHC85IX HOTTE CASQUETTE 80 CM

Référence	Couleur	EAN
AHC85IX	Inox	8033945388768

80 cm

PERFORMANCES | 01

- Évacuation ou recyclage
- Débit maximum d'aspiration (norme EN61591/1) :
  - en sortie libre : 395 m³/h
  - en évacuation : 370 m³/h
- Pression à la vitesse maximale : 300 Pa
- Niveau sonore à la vitesse min./max. (norme EN60704-2-13) : 50/66 dB(A)
- 2 moteurs 2 x 150 W
- Visière en verre

CONFORT D'UTILISATION | 02

- Commandes par boutons poussoirs
- 3 vitesses d'aspiration
- Halogènes 2 x 28 W
- Clapet anti-retour, livré de série

FILTRES | 03

- 1 filtre à graisse métallique
- 1 filtre anti-odeurs à charbon actif, livré de série

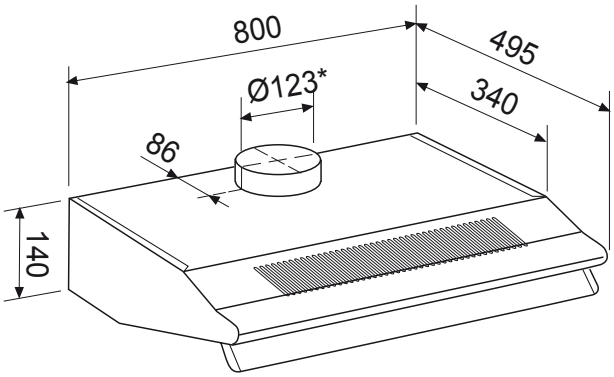

* Sortie d'air sur le dessus ou l'arrière de la hotte

Caractéristiques et présentation sujettes à modifications sans préavis.

- Puissance électrique d'installation : 356 W
- 10 A - 230/240 V - 50 Hz
- Cordon d'alimentation : 175 cm - Avec prise
- Diamètre de la sortie d'air : 123 mm*
- Produit H x l x P : 140 x 800 x 495 mm
- Distance min. hotte/plan de cuisson : 650 mm
- Produit emballé H x l x P : 565 x 845 x 185 mm
- Poids net/brut : 8,8/10,2 kg

www.airlux.com

airlux

AHC85IX **HOTTE CASQUETTE 80 CM**

Référence	Couleur	EAN
AHC85IX	Inox	8033945388768

RÈGLEMENT DÉLÉGUÉ (UE) No 65/2014

Marque : Airlux
Modèle : AHC85IX
Consommation annuelle d'énergie : 192 kWh/an
Classe d'efficacité énergétique : F
Efficacité fluidodynamique : 6,7
Classe d'efficacité fluidodynamique : F
Efficacité lumineuse : 1,7 lux/W
Classe d'efficacité lumineuse : G
Efficacité de filtration des graisses : 59,4 %
Classe d'efficacité de filtration des graisses : E
Débit d'air à la vitesse minimale/maximale en fonctionnement normal : 198/370 m³/h
Débit d'air en mode intensif ou « boost » : -
Émissions acoustiques de l'air pondérées de la valeur A à la vitesse minimale/maximale en fonctionnement normal : 50/66 dB(A)
Émissions acoustiques de l'air pondérées de la valeur A en mode intensif ou « boost » : -
Consommation d'énergie en mode « arrêt » : -
Consommation d'énergie en mode « veille » : -

Caractéristiques et présentation sujettes à modifications sans préavis.