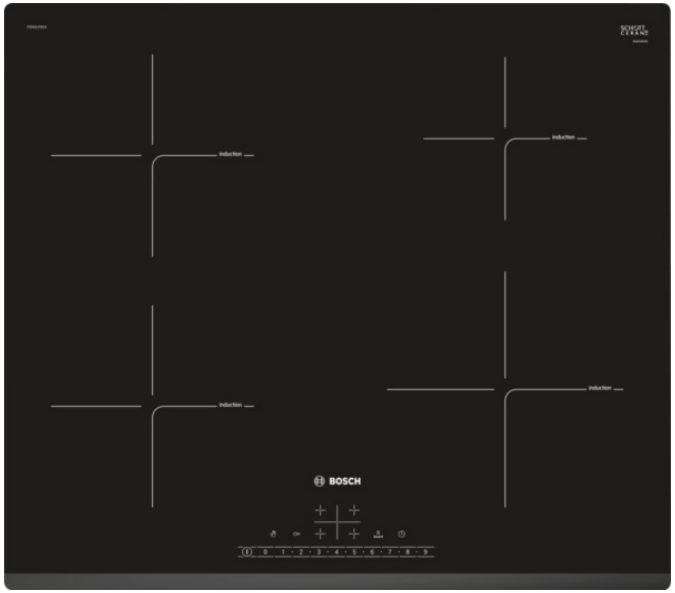

Bosch
PIE631FB1E
TABLE 4INDUCTION TOUCHSELECT SANS CADRE

Version antérieure:

Version ultérieure:

Code EAN:
4242002870281

gamme distribuée:

Serie | 6

PIE631FB1E

Devant biseauté
Table vitrocéramique - 60 cm

Design :
- Affichage digital
- Bandeau DirectSelect

Puissance :
- 4 foyers induction
- Zones de cuisson : 1 x Ø 180 mm, 1.8 kW (PowerBoost 3.1 kW); 1 x Ø 180 mm, 1.8 kW (PowerBoost 3.1 kW); 1 x Ø 145 mm, 1.4 kW (PowerBoost 2.2 kW);1 x Ø 210 mm, 2.2 kW (PowerBoost 3.7 kW)

Confort/Sécurité :
- Fonction QuickStart : détection automatique des récipients sur la zone de cuisson
- Fonction Re-Start : en cas d'arrêt brutal de la table, mémorisation de la température initiale pendant 4 secondes
- Affichage de la consommation énergétique
- 17 positions de réglage
- PowerBoost sur chaque foyer
- Timer sur chaque foyer
- Témoin de chaleur résiduelle à 2 niveaux
- Touche nettoyage : possibilité de bloquer le bandeau de commande pendant 20 secondes pour nettoyer la table en cas de débordement
- 9 niveaux de sécurité dont : Sécurité enfants, Sécurité surchauffe, Reconnaissance casserole

Données techniques :
- Câble de raccordement (1,1 M)
- Puissance de raccordement 7400 W

Accessoires intégrés

Accessoires en option

- HEZ390042 SET INDUCTION 4 CASSEROLES

Autres couleurs disponibles

Données techniques

Caractéristiques
Appellation produit/famille : Foyer en vitrocéramique
Type de construction : Encastrable
Type d'énergie : Électricité
Combien de foyers peuvent-ils être utilisés simultanément : 4
Système de commandes : Precise Timer
Niche d'encastrement (mm) : 51 x 560-560 x 490-500
Largeur de l'appareil : 592
Dimensions du produit (mm) : 51 x 592 x 522
Poids net (kg) : 12,0
Poids brut (kg) : 14,0
Témoin de chaleur résiduelle : Indépendant
Emplacement du bandeau de commande : Devant de la table
Matériau de base de la surface : Vitrocéramique
Couleur de la surface : Noir
Certificats de conformité : AENOR, CE
Longueur du cordon électrique (cm) : 110
Brûleurs : non
Puissance du premier foyer : 1.8
Puissance du 2nd foyer : 1.8
Puissance du troisième foyer : 1.4
Puissance du quatrième foyer : 2.2
: 3,1
: 3.1
: 2.2
: 3,7

Types de consommation et de connexion
Puissance maximum de raccordement électrique (W) : 7400
Tension (V) : 220-240
Fréquence (Hz) : 50; 60
Couleur de l'appareil : Noir
Type d'énergie : Électricité
Certificats de conformité : AENOR, CE
Type de prise : sans fiche
Dimension du produit emballé : 4.96 x 23.74 x 29.64
Poids net (lbs) : 27
Poids brut (lbs) : 31
Combien de foyers peuvent-ils être utilisés simultanément : 4
Longueur du cordon électrique (cm) : 110
Niche d'encastrement (mm) : 51 x 560-560 x 490-500
Dimensions du produit (mm) : 51 x 592 x 522

Serie | 6

PIE631FB1E

Devant biseauté

Table vitrocéramique - 60 cm

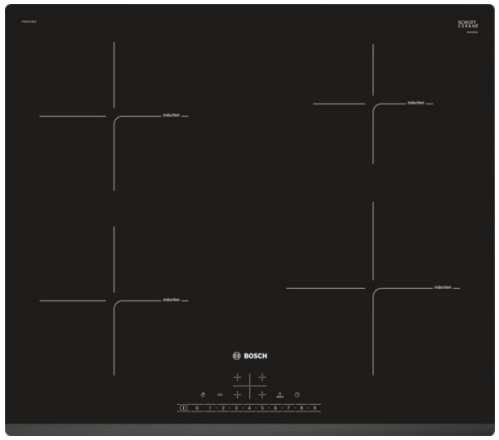

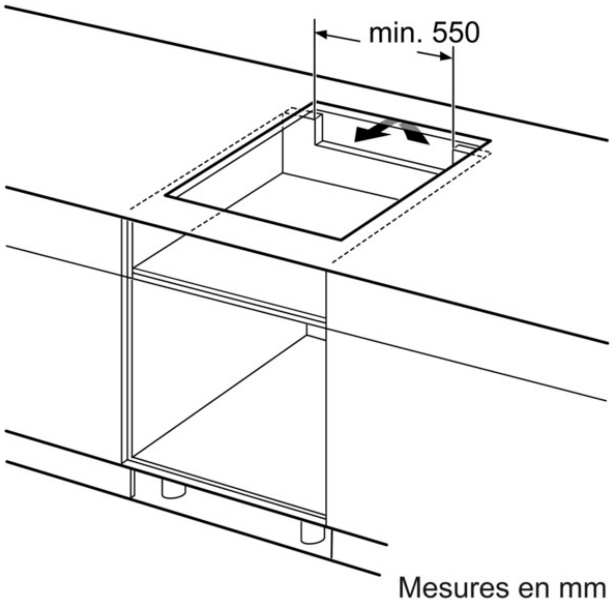

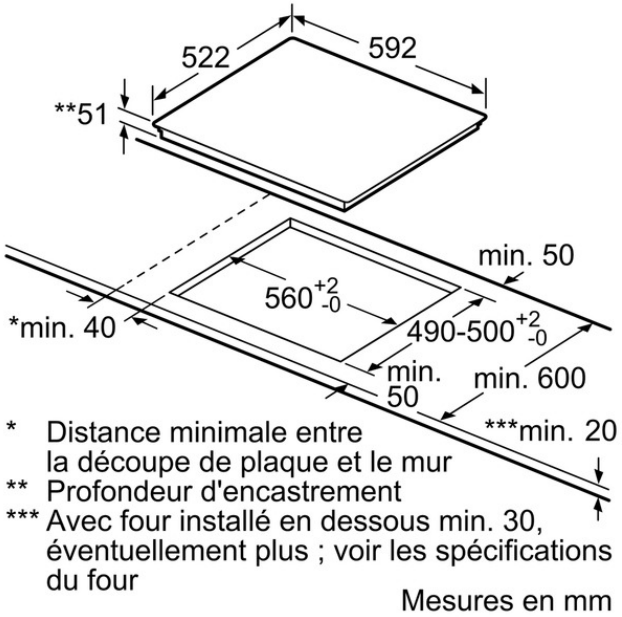

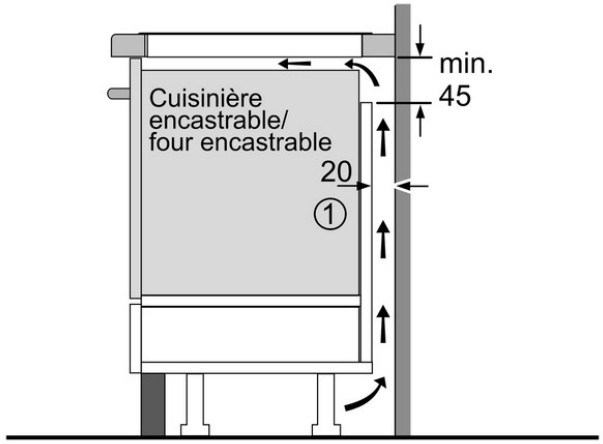

1
Prévoir une fente d'aération

Mesures en mm

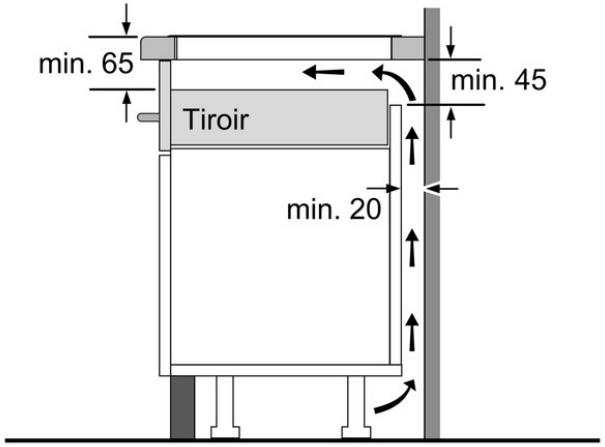

Mesures en mm