EHF6547FOK Table de cuisson

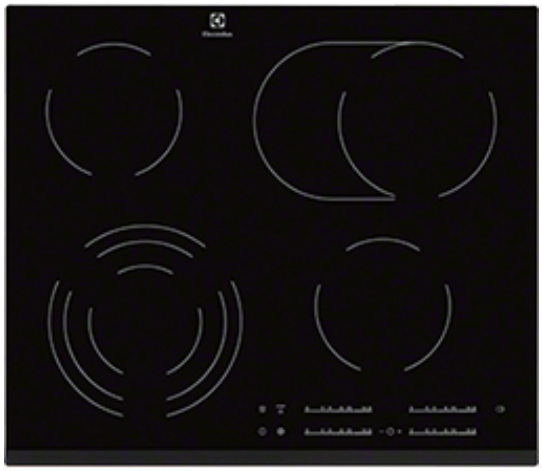

Une interface de commande sensitive

Avec cette interface intuitive, il vous suffit d'effleurer le bandeau de commande pour accéder à toutes les positions de cuisson.

Des commandes à accès direct.

Les commandes Accès direct de cette table de cuisson permettent de définir les niveaux de cuisson par simple pression ou glissement de votre doigt vers le niveau voulu.

Zone de cuisson extensible

La zone extensible ovale est faite pour offrir une chaleur douce et régulière parfaitement adaptée à des casseroles de forme ovale.

Autres bénéfices

- Affichage sur la table pour accéder directement à l'ensemble des commandes à tout moment
- Fonction Stop+Go pour mettre en pause la cuisson à tout moment
- Utilisez la chaleur résiduelle pour économiser de l'énergie.

Caractéristiques

- Table de cuisson vitrocéramique
- 60 cm
- 4 foyers
- Bandeau de commandes Frontal
- Commandes individuelles électroniques sensitives avec accès direct à chaque position de cuisson
- 4 minuteurs
- 15 positions de puissance
- Foyer AVG Hi-Light, (triple zone) : 800/1600/2300W/120/175/210mm
- Foyer ARG Hi-Light : 1200W/145mm
- Foyer AVD Hi-Light : 1200W/145mm
- Foyer (extensible), ARD Hi-Light : 1500/2400W/170x265mm
- Fonction pause Stop and Go
- Fonction "indicateur temps écoulé"
- Verrouillage des commandes
- Arrêt automatique
- Sécurité enfants
- Témoins individuels de chaleur résiduelle
- Bord biseauté en façade
- Installation facilitée: joint d'étanchéité et agrafes pré-intégrés

Spécifications techniques

- Couleur : noir
- Largeur hors tout (mm) : 590
- Profondeur hors tout (mm) : 520
- Hauteur d'encastrement (mm) : 38
- Largeur d'encastrement (mm) : 560
- Profondeur d'encastrement (mm) : 490
- Table : Vitrocéramique
- Type de grille(s) : Sans
- Cordon (en m): : 1.5
- Puissance électrique totale (W) : 7100
- Puissance gaz totale (W) : 0
- Tension (V) : 220-240
- Poids appareil brut (Kg) : 9.14
- Poids appareil net (Kg) : 7.86
- Hauteur appareil emballé (mm) : 118
- Largeur appareil emballé (mm) : 678
- Profondeur appareil emballé (mm) : 600
- Code EAN : 7332543164660

Description produit

Electrolux949 596 005

EHF6547FOK Table de cuisson
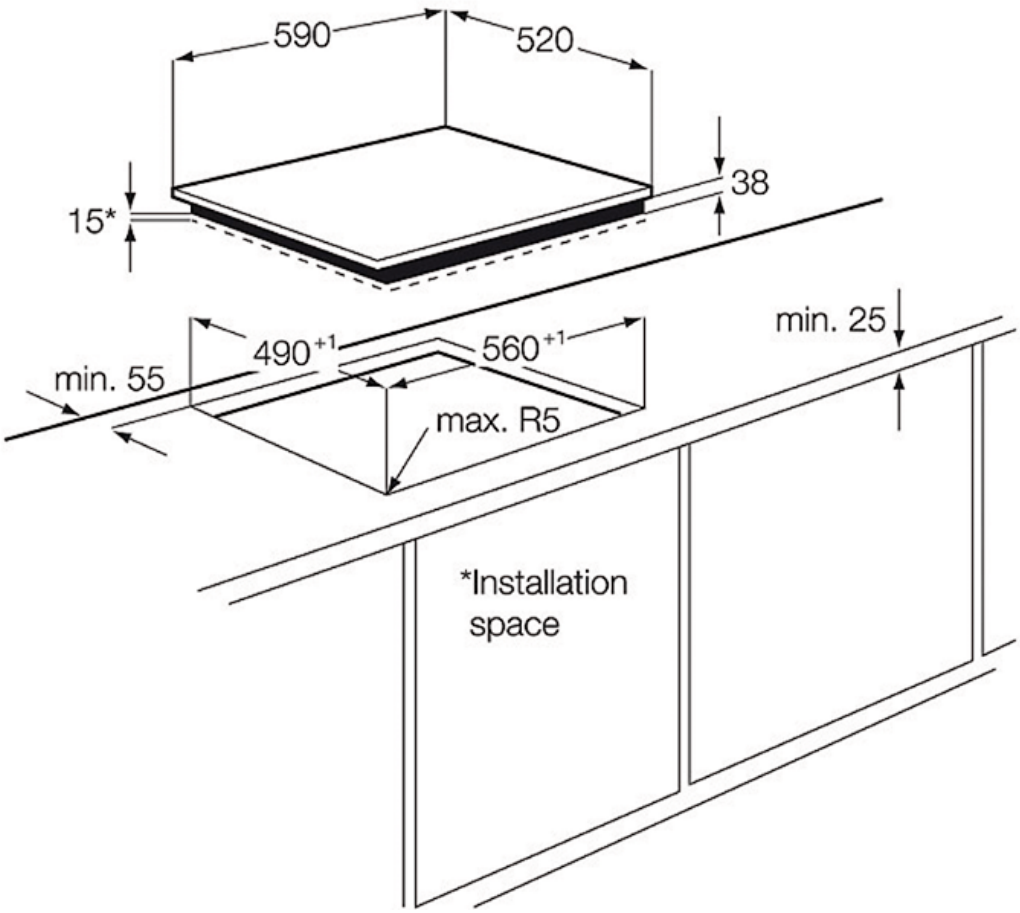
PSGBHO090D000093