SIEMENS

Siemens
LC91BB542
HOTTE DECO MURAL BOX 90 810M3/H -A- INOX

Version antérieure:

Version ultérieure:

Code EAN:
4242003650752

gamme distribuée:
FPS

iQ500

LC91BB542 - Hotte inox

Hotte décorative murale 90 cm
Hotte box

Design :
- Hotte box

Puissance
- En mode évacuation ou recyclage
- 1 moteur
- Touches, 5 vitesses dont 2 intensives
- Niveau sonore (min/max) en fonctionnement normal : 44/66 dB*
- Débit d'air en évacuation selon la norme DIN/EN 61591
  fonctionnement normal : 610 m³/h
  position intensive : 810 m³/h

Confort/Sécurité :
- Aspiration périmétrale
- Ventilation automatique par intermitence pendant 10 min après utilisation
- Affichage digital
- Booster temporisé
- Variateur d'intensité lumineuse softLight
- Eclairage LED 3 x 3 W
- Montage mural facile
- 3 filtre(s) à graisse métallique(s) lavable(s) au lave-vaisselle

Données techniques :
- Classe d'efficacité énergétique : A*
- Consommation énergétique moyenne : 34.4 kWh/an*
- Classe d'efficacité ventilateur : A*
- Classe d'efficacité éclairage : A*
- Classe d'efficacité filtre à graisse : B*
- Câble de raccordement 1,3 m
- Puissance de raccordement 269 W

Accessoires intégrés

Accessoires en option

- LZ12365 EXTENSION DE CHEMINEE 1500 MM
- LZ50960 CREDENCE EN INOX
- LZ53450 SET DE RECYCLAGE HOTTE DECO
- LZ53451 FILTRE A CHARBON ACTIF
- LZ57300 MODULE DE RECYCLAGE CLEANAIR

Autres couleurs disponibles

Données techniques

Caractéristiques
Couleur et matériau de la cheminée : inox
Certificats de conformité : CE, VDE
Longueur du cordon électrique (cm) : 130
Hauteur de la cheminée : 582-908/582-1018
Hauteur du produit, sans cheminée : 46
Ecart min. par rapp. foyer él. : 550
Ecart min. par rapp. foyer gaz : 650
Poids net (kg) : 21,0
Type de commandes : Electronique
Nombre de vitesses : 3 puissances + 2 intensif
Débit d'air max. en évacuation (m3/h) : 610
Débit de l'aspiration en Recyclage d'air position turbo : 480
Débit d'air max. en recyclage (m3/h) : 400
Débit Aspiration d'air en évacuation position turbo : 810
Nombre de lampes : 3
Diamètre du réducteurd'évacuation d'air : 120 / 150
Matériau du filtre à graisses : Synthétique non lavable

Types de consommation et de connexion
Puissance de raccordement (W) : 269
Intensité (A) : 10
Tension (V) : 220-240
Fréquence (Hz) : 50; 60
Type de prise : Fiche cont.terre/Gard.filter.

SIEMENS

iQ500

LC91BB542 - Hotte inox

Hotte décorative murale 90 cm
Hotte box

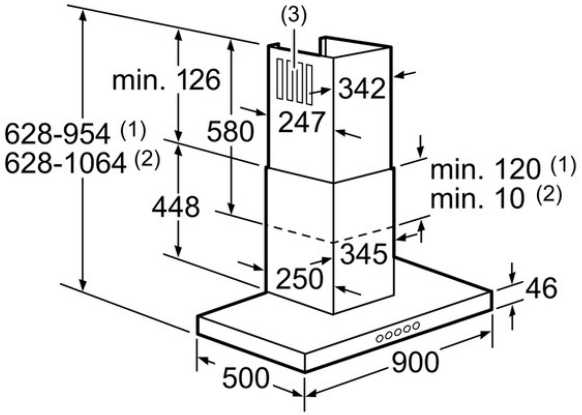

(1) Évacuation d'air
(2) Circulation d'air
(3) Sortie d'air - remettre les fentes vers le bas lors de l'évacuation d'air

Mesures en mm

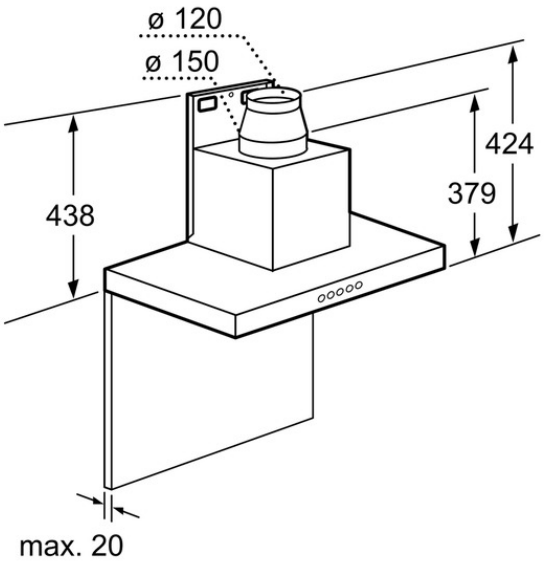

Mesures en mm

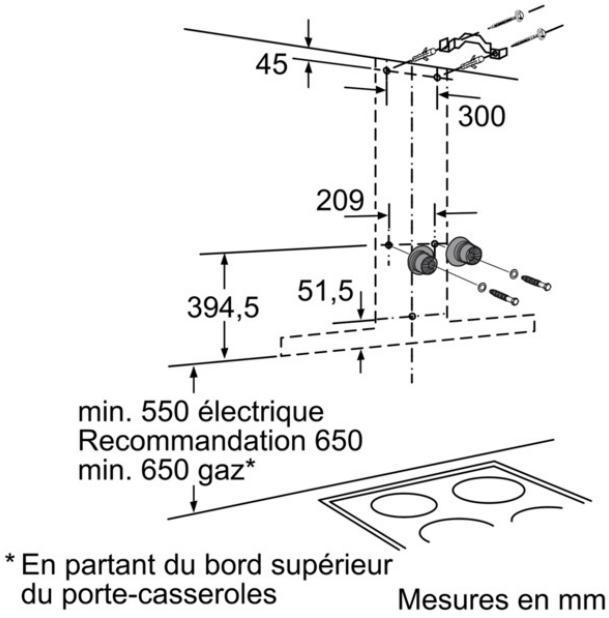

* En partant du bord supérieur du porte-casseroles

Mesures en mm

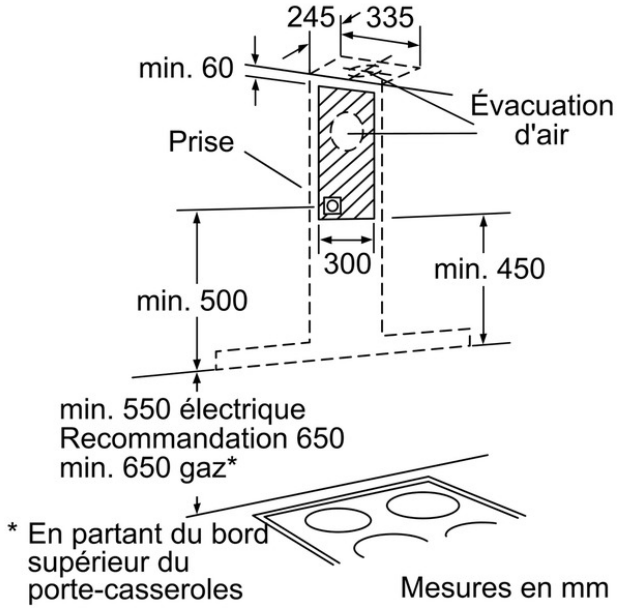

* En partant du bord supérieur du porte-casseroles

Mesures en mm