BOSCH

Bosch
GID18A20
CONGELATEUR INT 88 A+ GLISS

Version antérieure:
GID18A50

Version ultérieure:

Code EAN:
4242002422480

gamme distribuée:

GID18A20

Congélateur intégrable
Premium
Fixation de porte par glissières

INFORMATIONS GENERALES
- Volume utile total : 96 l
- Classe énergétique A+ ; 203 kWh/an

Design
- Intérieur avec finition métal

Confort et sécurité
- Contrôle mécanique de la température
- Alarme sonore, Alarme visuelle de température

CONGELATEUR
- Congélateur **** : Volume utile 96 l
- Super-congélation avec arrêt manuel
- Pouvoir de congélation : 12 kg en 24 h
- 4 tiroirs de congélation transparents
- Indications de conservation des aliments
- Autonomie en cas de coupure électrique : 25 h

INFORMATIONS TECHNIQUES
- Encastrement H x L x P : 88 cm x 56 cm x 55 cm
- Classe climatique : SN-ST
- Niveau sonore : 36dB(A) re 1 pW
- Charnières à droite, réversibles

Accessoires intégrés

2 x accumulateur de froid, 1 x plateau pour baies, 1 x bac à glaçons

Accessoires en option

Autres couleurs disponibles

Caractéristiques
Catégorie de produit : Congélateur vertical
Pose-libre / Intégré : Encastrable
Porte habillable : impossible
Froid ventilé : Sans
Hauteur appareil (mm) : 874
Largeur appareil (mm) : 541
Profondeur appareil (mm) : 542
Niche d'encastrement (mm) : 880 x 560 x 550
Poids net (kg) : 36.000
Poids brut (kg) : 39.000
Puissance de raccordement (W) : 90
Intensité (A) : 10
Fréquence (Hz) : 50
Certificats de conformité : VDE
Longueur du cordon électrique (cm) : 230.0
Charnières de porte : A droite, Inversible
Autonomie en cas de coupure de courant (h) : 25
Processus de dégivrage : Manuel
Signal d'alarme / dysfonctionnement : Acoustique, Optique
Porte verrouillable : non
Nombre de tiroirs/paniers : 4
Nombre de compartiments de congélation à volet : 0
Affichage température congélateur : Sans
Eclairage : non

Types de consommation et de connexion
Marque : Bosch
Référence Commerciale : GID18A20
Catégorie de produit : Congélateur vertical
Classe énergétique - nouveau (2010/30/EC) : A+
Consommation d'énergie annuelle (kWh/an) - nouveau (2010/30/EC) : 203
Capacité nette du congélateur (l) - nouveau (2010/30/EC) : 96
Froid ventilé : Sans
Autonomie (h) : 25
Pouvoir de congélation (kg/24h) - nouveau (2010/30/EC) : 12
Classe climatique : SN-ST
Niveau sonore (dB(A) re 1 pW) : 36

GID18A20
Congélateur intégrable
Premium
Fixation de porte par glissières

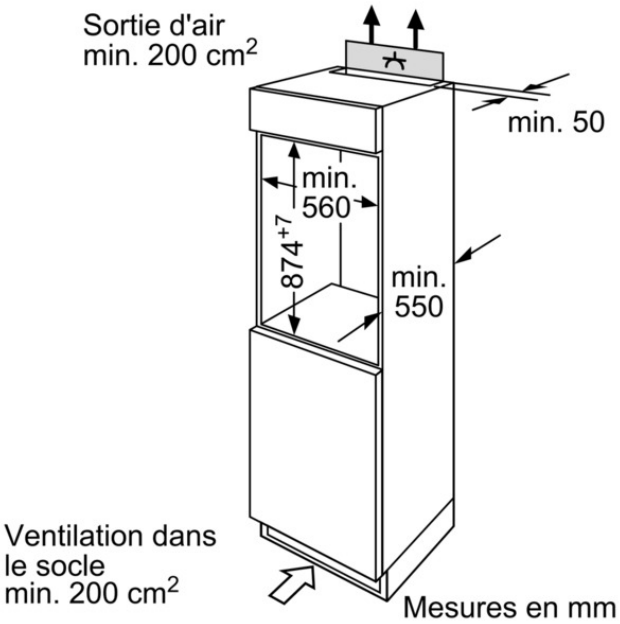

Mesures en mm

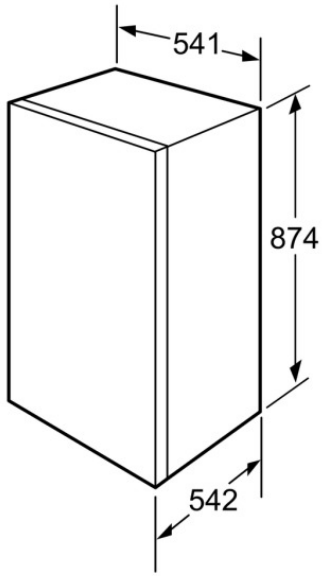

Mesures en mm